CONFIGURAÇÃO DE PENAS P/ PLOTAGEM

COR		ESP.
1	07	0,1
2	07	0,2
3	07	0,3
4	07	0,4
5	07	0,5
6	07	0,6
7	07	0,25
8	07	0,09
9	07	0,15
140	140	0,15
162	162	0,15

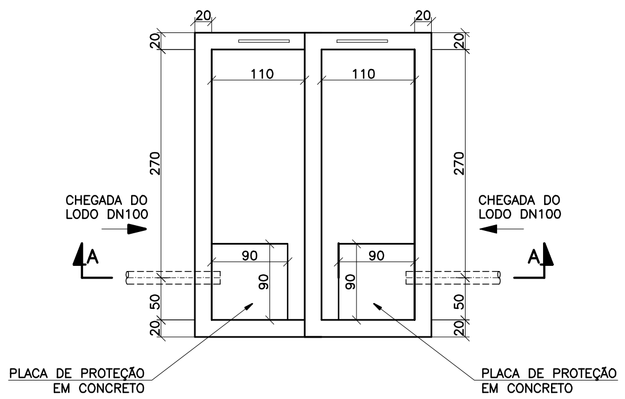

LEITO DE SECAGEM
PLANTA SUPERIOR
ESC.: 1:50

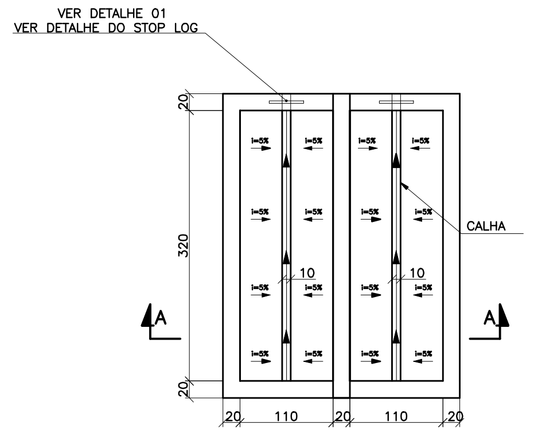

LEITO DE SECAGEM
PLANTA DO FUNDO
ESC.: 1:50

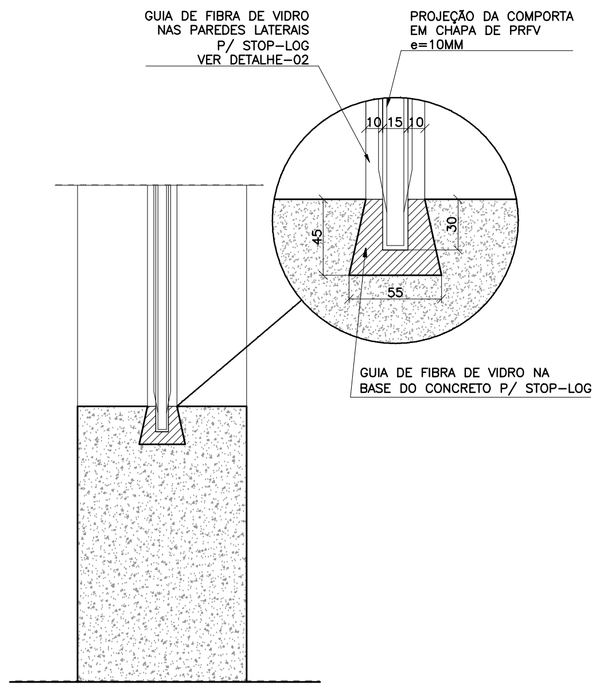

DETALHE 01
ESC.: 1:5

NOTAS :

1 – DIMENSÕES EM CENTÍMETRO, ELEVAÇÕES EM METRO, DIÂMETROS DE TUBULAÇÕES EM MILÍMETRO, EXCETO ONDE INDICADO DE OUTRA FORMA.
2 – OS LEITOS DE SECAGEM DEVERÃO SER COBERTOS.
3 – SERÃO EXECUTADAS 02 UNIDADES DO LEITO DE SECAGEM

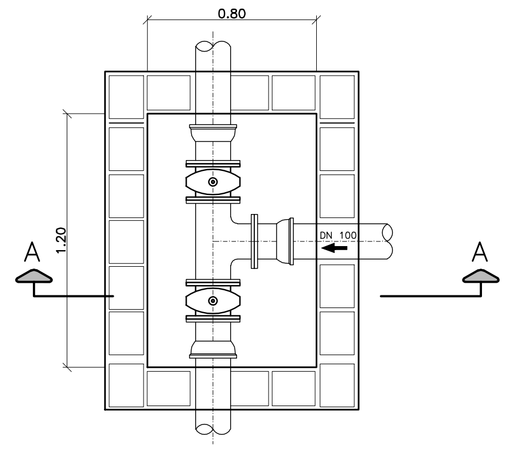

PLANTA BAIXA
1/20

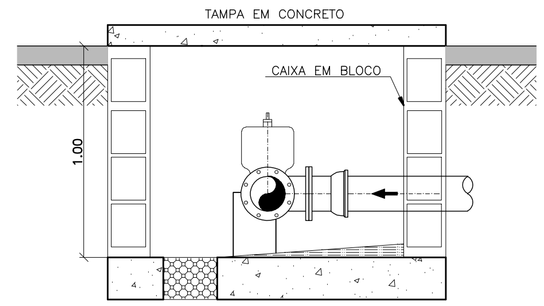

CORTE A–A
1/20

CAIXA DE DISTRIBUIÇÃO

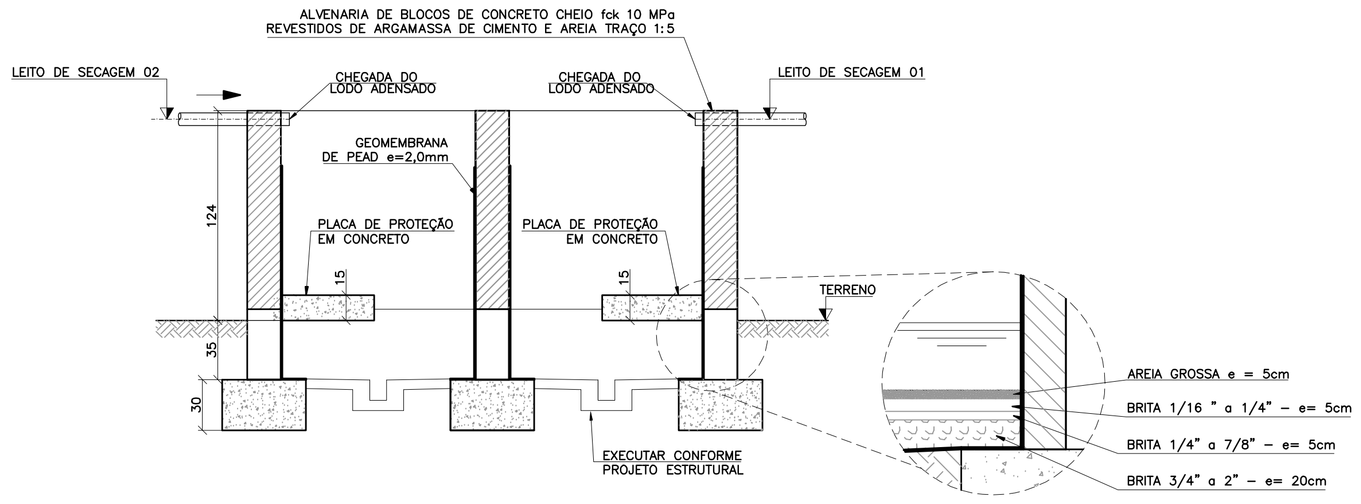

LEITO DE SECAGEM
CORTE A–A
ESC.: 1:25

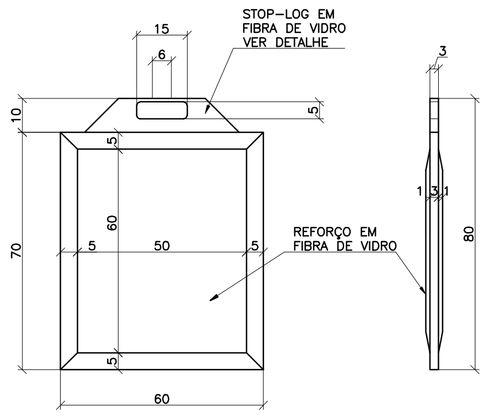

DETALHE DO STOP LOG
ESC.: 1:12.5

NÚMEROS	TÍTULOS
PRINCIPAIS DESENHOS DE REFERÊNCIA	

Nº	LOCAL	DISCRIMINAÇÃO	DES.	DIV.	GER.	DATA
03	CESAN	AJUSTE DN TUBULAÇÃO 150mm – 100mm	A.B.A	E–DPE	E–GPP	06/2017
02	CESAN	AJUSTE LEITO	A.B.A	E–DPE	E–GPP	05/2017
01	CESAN	AJUSTE CALHA LEITO – AJUSTES INDICADOS PELO ORÇAMENTO	A.B.A	E–DPE	E–GPP	05/17

REVISÃO

CANCELA E SUBSTITUI O DESENHO NÚMERO:

CANCELADO E SUBSTITUÍDO PELO DESENHO NÚMERO:

CENTRO DE DOCUMENTAÇÃO
RECEBIDO: __/__/__
Nº DOC.: _____ ASS.: _____
APROVAÇÃO CESAN:
ASS.: _____ MATR.: _____
UNID.: _____ DATA: __/__/__
ESTA APROVAÇÃO NÃO ISENTA A CONTRATADA DE SUAS RESPONSABILIDADES LEGAIS.

EMITENTE:
PROJETADO: COORDENADOR:
CREA: _____ REGIÃO: CREA: _____ REGIÃO:
DESENHO: ADOLPHO ARDIZZON Nº DES. PROJETISTA:
DATA: __/__/__
RESPONSÁVEL TÉCNICO: _____
CREA: _____ REGIÃO: ___ ART Nº: _____ DATA: _____

EMISSÃO CESAN		DATAS
PROJETADO:		
CREA:		
DESENHADO:		
VERIFICADO:	TECNº GABRIELA MOULIN VALENTIM	05/2017
DIVISÃO:	E–DPE ENGº CARINA DA ROSS REZENDE	05/2017
GERÊNCIA:	E–GPP ENG° NESTOR GORZA JR.	05/2017

CESAN

MUNICÍPIO: S. MARIA DE JETIBÁ | DISTRITO: POSSMOUSER | BAIRRO:

NOME DO EMPREENDIMENTO: AMPLIAÇÃO DO SISTEMA ABASTEC. DE ÁGUA DE S.M. DE JETIBÁ (POSSMOUSER)

TÍTULO: SISTEMA DE ABASTECIMENTO DE ÁGUA
ESTAÇÃO DE TRATAMENTO DE ÁGUA – LEITOS DE SECAGEM
PLANTAS, CORTES, DETALHES E RM.

ESCALA:	FOLHA:	Nº CESAN	REV:
1:150	02/02	C–055–002–00–5–XX–0001	03

ESTE DESENHO É PROPRIEDADE DA COMPANHIA ESPÍRITO SANTENSE DE SANEAMENTO – CESAN E NÃO PODE SER COPIADO SEM SUA AUTORIZAÇÃO.